VOCE DEL PADRONE - Mod. 1525

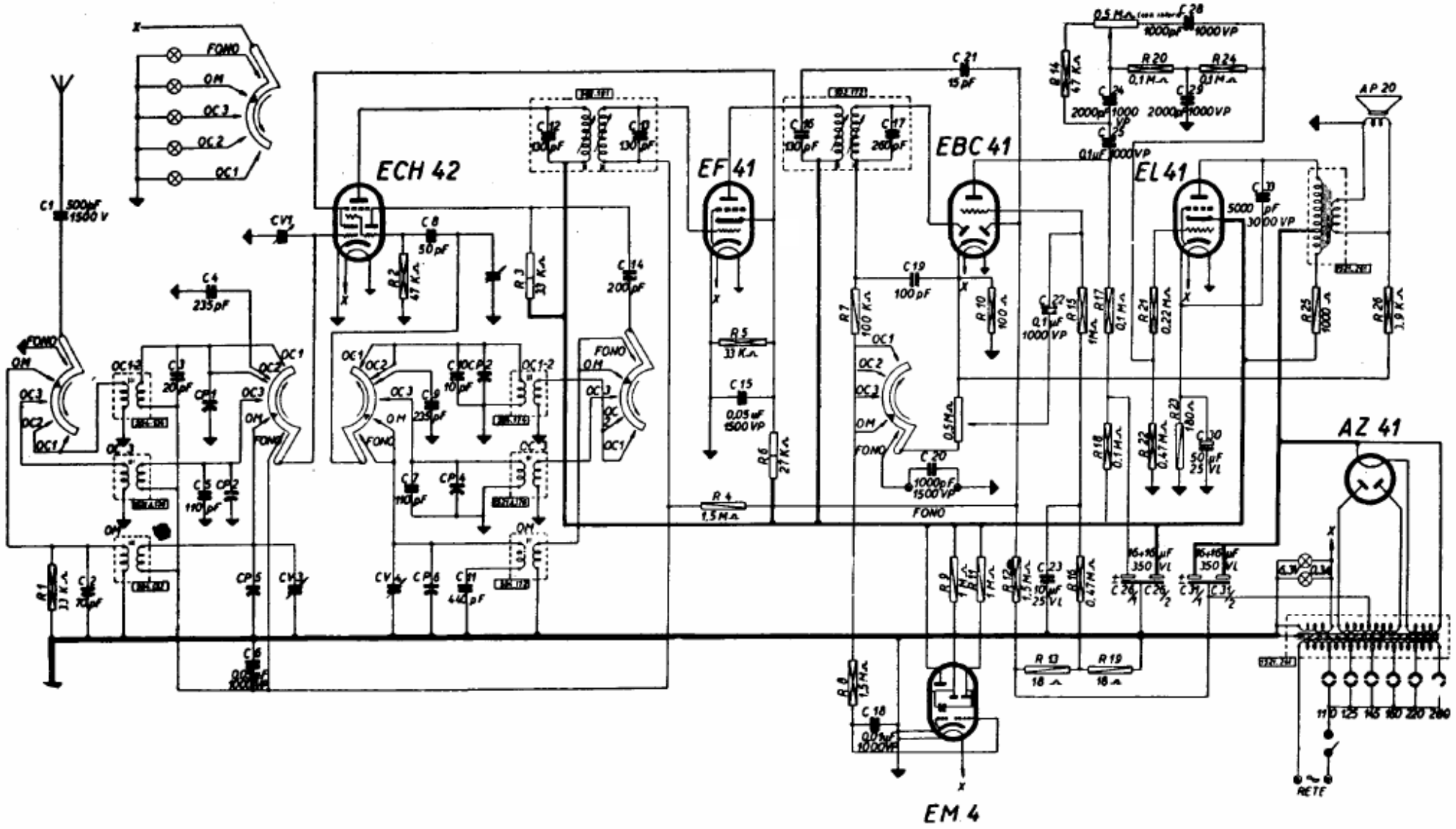


VOCE DEL PADRONE - Mod. 1525. Onde medie e tre gamme espanse onde corte. Media frequenza 465 kc/s. Potenza indistorta di uscita 3 watt. Consumo 45 watt.